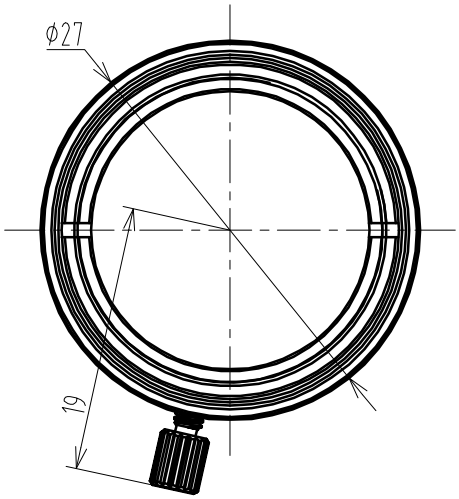

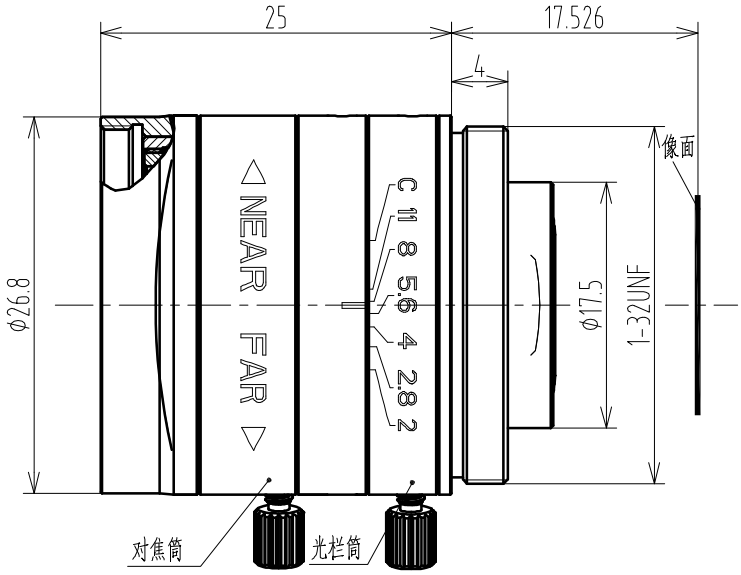

1/1.8" F2.0 C Mount					Working distance	Optical Magnification	1/1.8" Field of View(mm)	
Focal Length		f=8mm			mm		H	V
F/NO		F=2.0-C			900	0.009X	792	594
Image Size		1/1.8"(7.2×5.32mm)	1/2.5"(5.76×4.32mm)	1/3"(4.8×3.6mm)	850	0.009X	749.3	562
Angle FOV	H	46.8°	38.2°	32.2°	800	0.010X	705.7	529.2
	V	36.0°	29.11°	24.5°	750	0.011X	662	496.5
	D	56.0°	47.7°	40.3°	700	0.011X	618.4	463.8
Object Dimension at WD.300mm	H	269.4mm	219.2mm	186mm	650	0.012X	574.2	430.7
	V	202mm	164.2mm	136.7mm	600	0.013X	531.2	398.3
	D	336.7mm	274mm	232.5mm	550	0.015X	487.5	365.6
Distortion (TV)		<0.1%			500	0.016X	443.9	332.9
Focus distance(min)		0.1m			450	0.018X	400.3	300.2
Flange back		17.526mm in air			400	0.020X	356.6	267.5
Back focus		11.4mm in air			350	0.023X	313	234.8
Filter screw size		M25.5×P0.5			300	0.026X	269.4	202
Front/Rear Effective Dia		Front Φ20.1mm Rear Φ6mm			250	0.032X	225.5	169.1
Mount		C-Mount			200	0.039X	182.2	136.6
Temperature Range		-10~+50°C			150	0.052X	138.6	103.9
Storage Temperature Range		-20~+60°C			100	0.076X	95.2	71.4

TOLERANCE:
. LINEARITY TOLERANCES ±0.05
. ANGULAR TOLERANCES ARE±30'
. DRAFT ANGLES AREA±0.5°/SIDE

三角法

标记	处数	更改文件号	担当	变更日期					
3	1		朱周德	2016,06,08	设 计	朱周德	2015-08-31	名称	FA0801C规格图
2	4		朱周德	2016,04,20	校 对				
1	1		朱周德	2015,12,4	审 核			代号	FA0801C-SPEC
					批 准				

材 料(环 保)	单位	比 例
---	mm	2:1
		页 码
		1/1
		版 本
		V3

A4

CHIOPT